Maßblätter LEG ZERO CO2® 36 AuFo

Entfeuchtungsgeräte

Made in Germany

zum Außen-Fortluftbetrieb in dreiteiliger Modulbauweise mit Wärmerückgewinnung

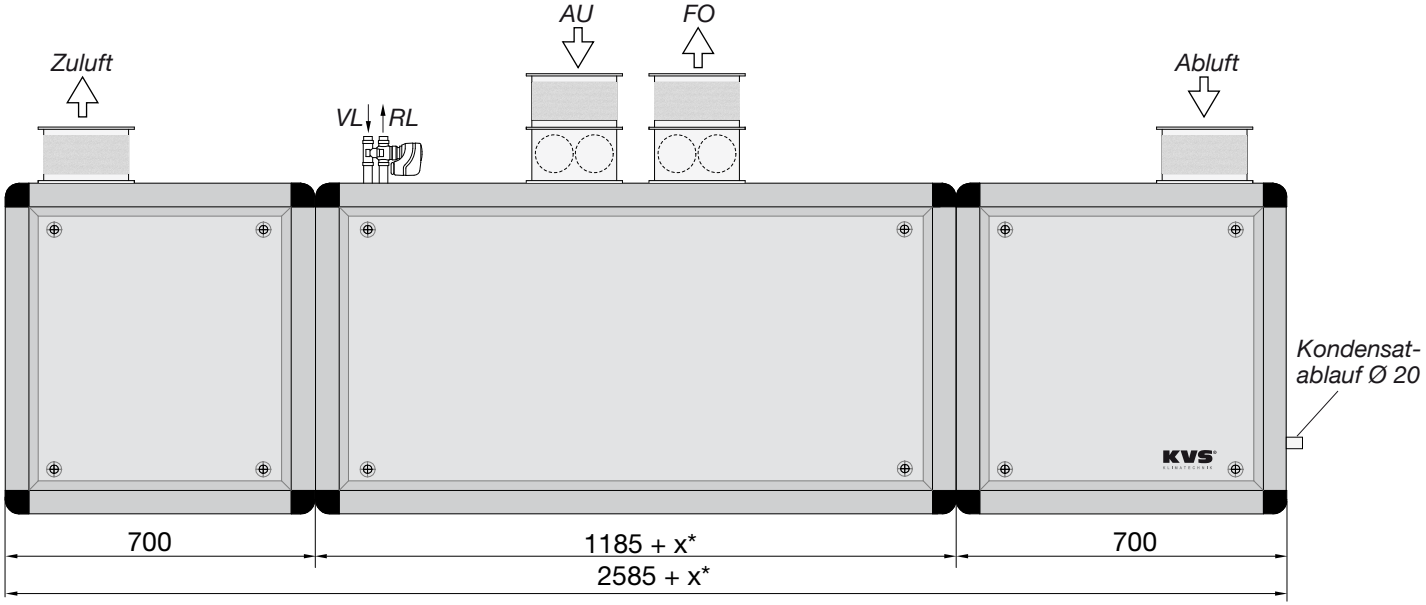

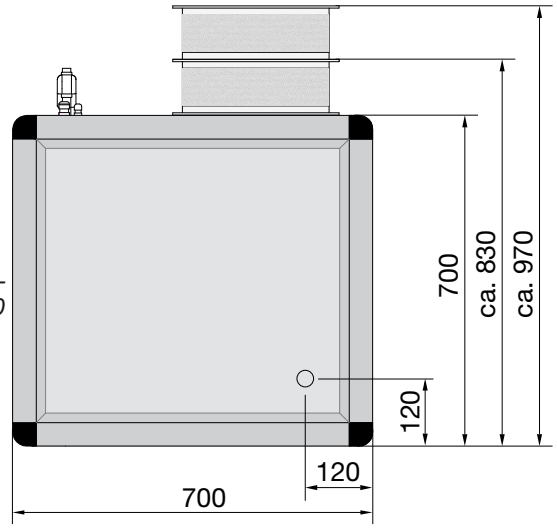

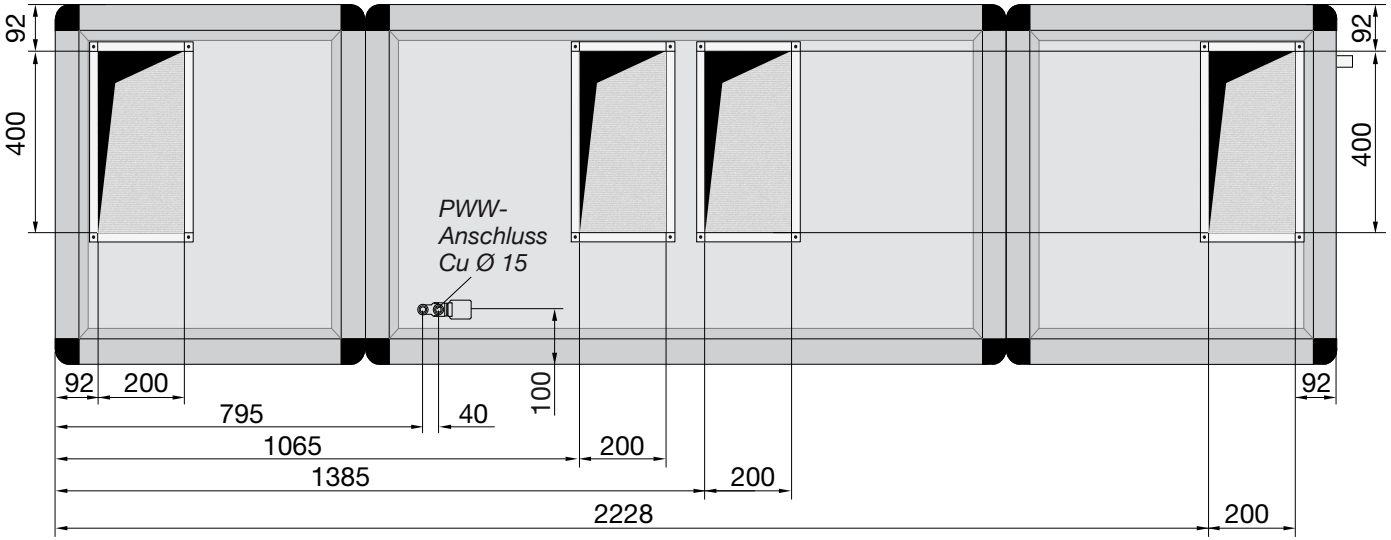

x*: Geräte mit Titan-Beckenwasserwärmetauscher sind x = 100 mm länger (1285/2685)

Technische Änderungen vorbehalten.

KVS® KLIMATECHNIK

www.kvs-klimatechnik.de